True Photo
Haldenstrasse 8
6300 Zug

+41 (0)79 444 67 74
Th-Rubin@bluewin.ch
trueprojekte.com/photo

Bilder statt Föteli: Was wie einstellen der Reihe nach mit Fujifilm X-T3

Blau = Thema, @ = oder, & = und

1. **Ausschnitt (siehe Teil Bildkomposition, viele Ausnahmen)**
   - Was zeige ich – alles andere weglassen! (Gipfel ohne Telefonstange und Turi Bus!)
   - Ist mein Motiv im richtigen Licht?
   - Ausschnitt und Vordergrund, Mittelgrund, Hintergrund
   - Motiv auf 1/3 Linie, Motiv auf Diagonale

Basis muss eingestellt sein s. S 4

2. **Viel @ wenig Licht, grundsätzliche Zusammenhänge**
   - Licht, Zeit und Blende: viel @ wenig Licht = 9 ISO Zahl tief @ hoch wählen & 4 Zeitzahl grösser (=kürzere Zeiten) @ Zeitzahl kleiner (=längere Zeiten) möglich & grössere Blendenzahl (geschlossenere Blende, mehr Hintergrund) @ kleinere Blendenzahl (offenere Blende, weniger Hintergrund) möglich & weniger @ mehr Bildrauschen riskieren
   - 4 **Zeitzahl**: *immer* 4 Zeitzahl >= O5 Zoomzahl, besser 1 – 2 Stufen > Zoomzahl

Nummern s S. 4

3. **Kamera einrichten** im Sucher @ 50 Monitor (32 Monitorview = aus @ ein)

3.1 Manuell: 9 ISOZahl=A (Profieinstellung, vor jeder Bildserie Blende und Zeit überlegen, ISO prüfen):
   - **ISO Grenzen** in 43 Menu = AUFNAHME-EINSTELLUNG > AUTOM. ISO-EINST.
     Standard ISO=200, Max ISO =3600,
     Min Verschluss bei Landschaft=60, Porträt=250, Sport=500, Kinder, Tiere, hohes Zoom >1000
   - **Porträts**: 4 Zeitzahl>250, O5 Blendenzahl =3-6 & nur Hauptobjekt zB Auge @ Gesicht + Haare scharf
   - **Landschaft**: 4 Zeit>60 (Stativ>15); O5 Blendezahl=6-32 = klein @ gross = zB Baum @ alles scharf
   - **Sport, Tiere**: 4 Zeitzahl>500 (Kinder >1000) & O5 Blendenzahl=6 bis 32 = zB Hund Kopf ohne Körper und Pfoten @ alles scharf (Kontrolle im Sucher mit 17=gedrückt), 14 Fokusmodus = CH
   - Bei allen: 4 Zeitzahl >= O5 Zoomzahl, besser 1 – 2 Stufen > O5 Zoomzahl;

3.2 Automatik: 9 ISOZahl einstellen = Taghell 100 - 200, Sport und Tiere draussen 400 - 800, Innen mit wenig Licht bis 1000, bei grossen Kameras bis 3600 oder mehr
   - **Porträts, Landschaft** = *Zeitautomatik* 4 Zeitzahl=A, O5 Blendenzahl =3-6 (-22) = nur Objekt @ alles scharf (Kontrolle im Sucher mit 17=gedrückt), 14 Fokusmodus = CL bei Porträts, = S bei Landschaft
   - **Sport, Tiere, Kinder** = *Blendenautomatik* O5 Blendenzahl=A, 4 Zeitzahl>500 (Tiere, Kinder, > 1000), 14 Fokusmodus = CH
   - *Bei Zeit- und Blendenautomatik*: Wenn zu hell @ dunkel ISOZahl tiefer @ höher einstellen
     immer 4 Zeitzahl >= O5 Zoomzahl, besser 1 – 2 Stufen > O5 Zoomzahl
   - Unvorbereitet: *Automatik* O5 Blendenzahl=A, 4 Zeitzahl=A, 9 ISOZahl=A

4. **Messmethode 19 Messmethode =**
   [•] @ [◉] = deutlich @ etwas helleres oder dunkleres Objekt als Vordergrund (Reflexe @ Architektur)
   [⊠] @ [ ] = geringe @ keine Helligkeitsunterschieden (Porträts @ Kleid) [⊠]= Auto

5. **Objekt in unter 50 cm**
   - Makro nur mit Zwischenringen oder speziellen Objektiven (ausserhalb dieses Kurses)

6. **Objekt herholen (Zoom in mm), O5 Zoomzahl = 18 – 55 (weite Landschaft - Porträt)**[1]
   - O5 = tief @ hoch = Hintergrund unscharf @ scharf (je mehr mm das Objektiv, desto wirksamer)
   - O5 = tief @ hoch = undetailliert, weit @ eng & wenig @ viel Detail & Hintergrund unscharf @ scharf
   - Je höher die Zoomzahl, desto weniger Licht kommt durch, desto höhere 9 ISOZahl ist nötig
     9 ISOZahl immer so, dass 4 Zeitzahl = O5 Zoomzahl besser 1 – 2 Stufen > Zoomzahl
   - 7 OIS Verwacklungsschutz am Objektiv ein

7. **Klicken (Auslösen)**
   - 40 Messfeld auswählen: damit auf den hellsten Punkt visieren *oder*
     2 Auslöser halb: drücken beim hellsten Punkt = Speicherung, dann zum ganzen Bild schwenken
   - 2 Auslöser ganz: drücken oder Fingertip auf 50 Monitor (32 Monitorview = ein)

Oft klicken auch mit verschiedenen Einstellungen – wegwerfen ist ein weiteres Geheimnis guter Fotografen

8. **Kontrolle Licht und Komposition**
   - Sagt das Bild das, was ich will, stimmt die Komposition?
   - zu hell @ zu dunkel = kleinere @ grössere ISOzahl wählen
   - Zu dunkel: Blendenzahl 2 bis 3 Stufen zu hoch oder Zeitzahl zu tief: beim Bearbeiten korrigierbar.
   - Zu hell kann beim Bearbeiten *nicht* korrigiert werden!

[1] Beim crop Faktor 1.6 der Kamera

Licht

prall von vorne = flach, keine Details, ausgebleichte Partieen @ von hinten (Gegenlicht) = flach dunkel @ seitlich ev oben = baut Spannung auf (Rembrandt Licht)

Position

In die Kamera = gewöhnlich @ in die Diagonale = Spannung @ Objektiv Höhe Motiv = «natürlicher» Blick

Vorder- und Hintergrund

Ohne Stufung = flach, öde @ gestuft = Tiefe, «da ist was los» & viel @ wenig Hintergrund

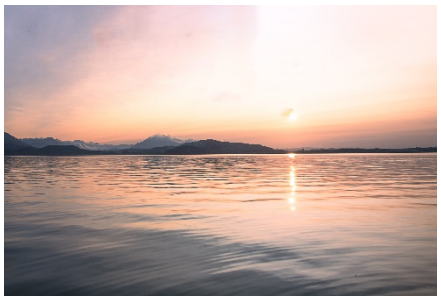

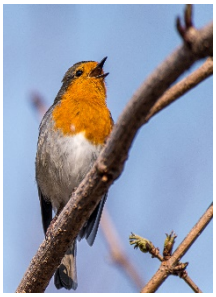

Bildgestaltung

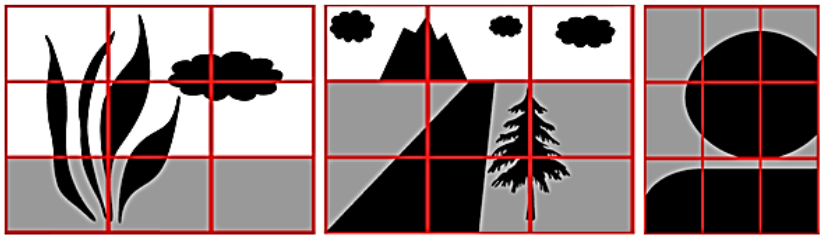

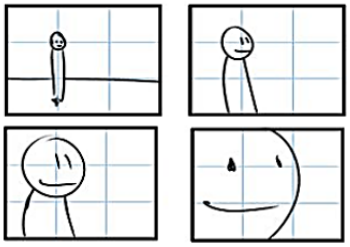

Bei der Platzierung eines (belebten) Motivs wird ausserdem auf den sogenannten "headroom" geachtet (s. auch die obigen Beispiele) Dabei geht es eigentlich um zwei Dinge:

1. Ein (Haupt-)Motiv benörigt etwas Freiraum um sich herum, um optimal zu wirken (aber auch nicht zu viel). Ganz besonders deutlich wird das, wenn es um Körper oder Köpfe geht: ein zu eng geschnittenes Portrait beispielsweise wirkt meistens wie ein schlechtes Passfoto. Andererseits spricht nichts dagegen, z.B. einen Teil der Haare weg zu schneiden - damit wird einfach das Gesicht zum Motiv, anstatt des ganzen Kopfes.
2. Der Freiraum sollte normalerweise in Blickrichtung des Motivs am grössten sein (der "noseroom")- das suggeriert, dass es dort auch etwas zu sehen gibt und verstärkt das Interesse des Betrachters. Für Ganzkörperaufnahmen gilt Ähnliches: Platz lassen nach vorne (in Blick- oder Bewegungsrichtung).

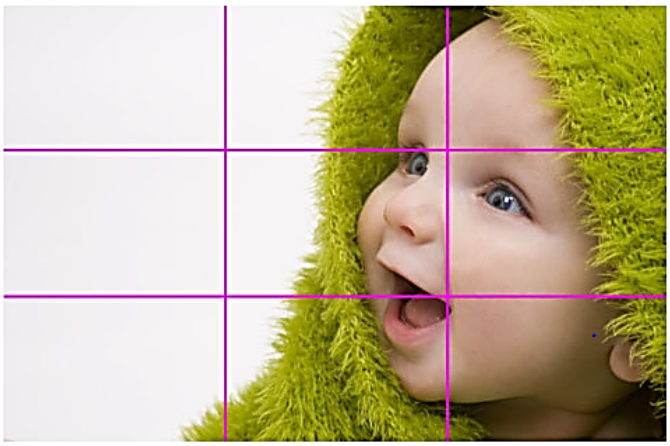

Rezept guter Fotografen: Welche Geschichte erzählt mein Bild mit welchen Gefühlen wem?

Eine weitere allgemeine Faustregel zur Bildkomposition besagt, dass eine Betonung von Diagonalen eine gewisse Spannung erzeugt, wohingegen gerade, symmetrische Aufteilungen statisch wirken.

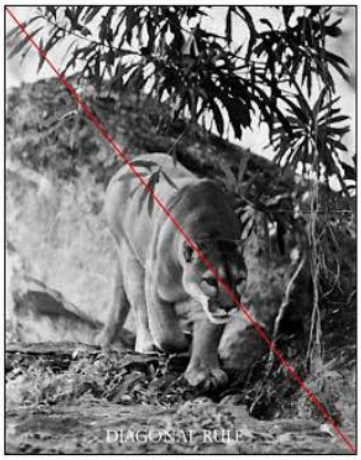

Auch bei der Symmetrie entspricht allerdings der Eindruck nicht immer der Wirklichkeit

Theorie: Mit der Kamera steuern, wieviel Licht von wie weit her wie schnell ein Bild dem Chip einbrennt

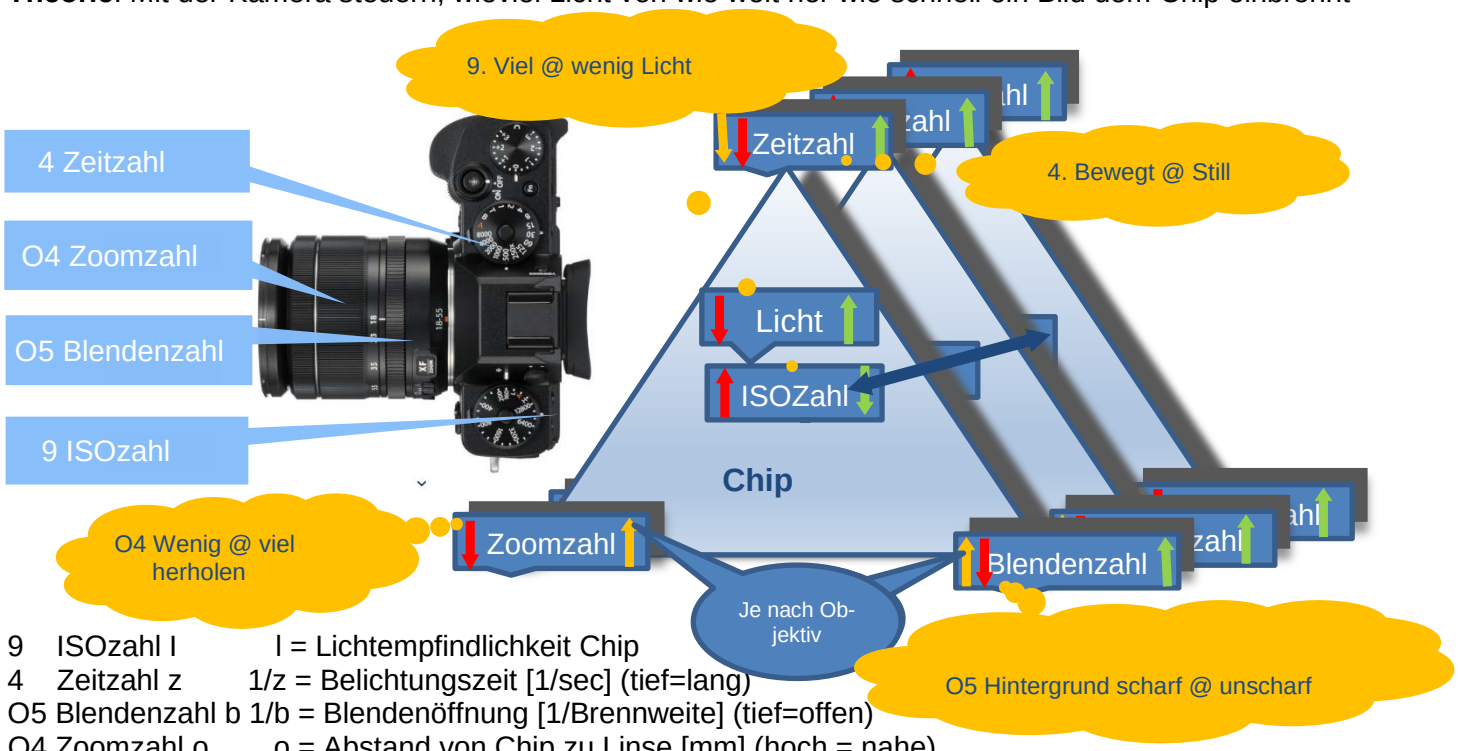

9 ISOzahl I I = Lichtempfindlichkeit Chip
4 Zeitzahl z 1/z = Belichtungszeit [1/sec] (tief=lang)
O5 Blendenzahl b 1/b = Blendenöffnung [1/Brennweite] (tief=offen)
O4 Zoomzahl o o = Abstand von Chip zu Linse [mm] (hoch = nahe)

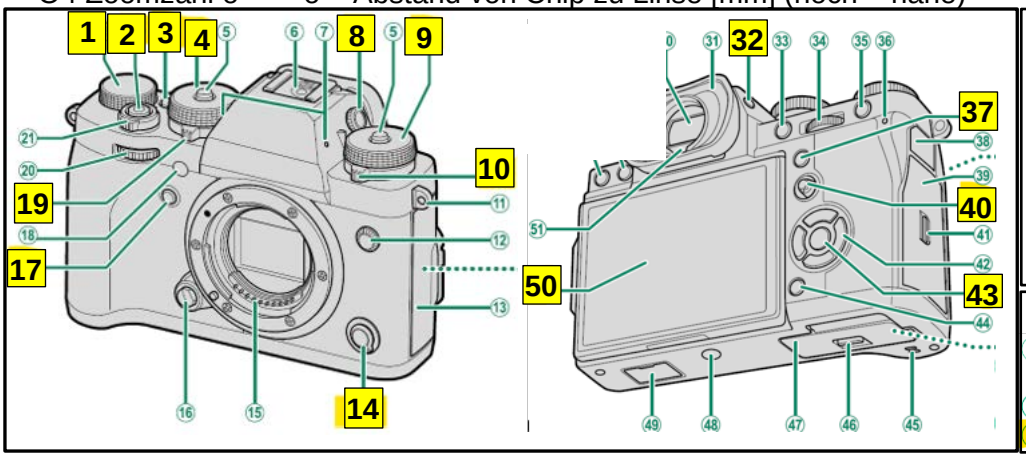

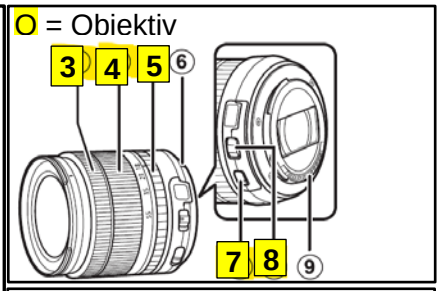

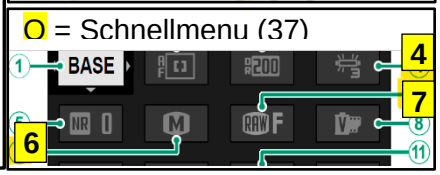

@ = oder, & = und

37 Q7 **Bildqualität** RAW F = RAW @ FINE Bilder = werden noch @ werden nicht bearbeitet. Basis
Q6 **Bildgrösse** M = L 3:2 (klassisch) @ L 16:9 (Bildschirme und TV)
Q4 **Weissabgleich** = nur bei Qualität FINE = Auto, Sonne, Schatten, Lampe (probieren!)
43 Menu Schärfentiefe: TASTEN/RAD-EINSTELLUNG > FUNKTIONEN > FN2>VORSCHAU SCHÄRFENTIEFE

19 **Messmethode** [•] @ [⊙] = deutlich @ etwas helleres oder dunkleres Objekt (zB Reflexe @ Architek'r)
[⊞] @ [ ] = geringe @ keine Helligkeitsunterschiede [⊞]= Auto (zB Porträts @ Kleid)

14 **Fokusmodus** = S @ C = Einzel- @ Mehrfachbild & still @ schnell & Porträt @ Sport, Tiere (Bilderserie)

9 **ISOZahl** = hoch (>1600) @ tief=wenig @ viel Licht; viel @ wenig Rauschen (Nacht>1600 @ Lands't= 200)
- wenig Bewegung: Zeitautomatik 4=A; O5 Blende = hoch @ tief (Lands't, Arch>11, @ Porträt<6),
- viel Bewegung: Blendenauto'k O8=A; 4 Zeit = hoch @ tief (Vögel>1000 @ Sport>500)

9 **ISOZahl** = A Isoautomatik (Blende & Zeit manuell): 43 Menu = AUFNAHME-EINSTELLUNG > AUTOM. ISO-EINST
- Porträts: 4 Zeit =125, O5 Blende = 3 bis 5 (Kontrolle im Sucher mit 17=gedrückt) Siehe Seite 1, 3.1
- Sport, spielende Hunde, Kinder: 4 Zeit > 500, O5 Blende = 7 bis 22 (ein Sportler bis ganzes Stadion)

4 **Zeitzahl**: gross @ klein = Bewegt @ Still & scharf @ verwischt

O4 **Zoomzahl**: tief @ hoch = Wenig @ viel herholen & Gesamtsicht @ Datail Siehe Seite 3

O5 **Blendenzahl**: klein @ gross = Hintergrund unscharf @ scharf (Kontrolle im Sucher mit 17=gedrückt)

2 **Auslöser** 1/2 gedrückt = Wert Objekt speichern, dann Schwenk zum ganzen Bild oder 40 Messfeld: wählen, hellster @ schärfster Punkt visieren oder oder Fingertip auf 50 Monitor (32 Monitorview = ein)

Kamera / Details
Ausführlich english / Umbau Einstellung deutsch
Kurz english / Menue komplett deutsch
/ Tiefenschärfe (Bokhe) engl
Manual engl / ISO Grenzen in 43 Menu

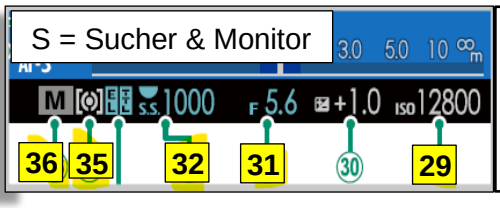

S36=Modus
S35=Messmethode (19)
S32=Zeitzahl (4)
S31=Blendenzahl (O5)
S29=ISOZahl (9)

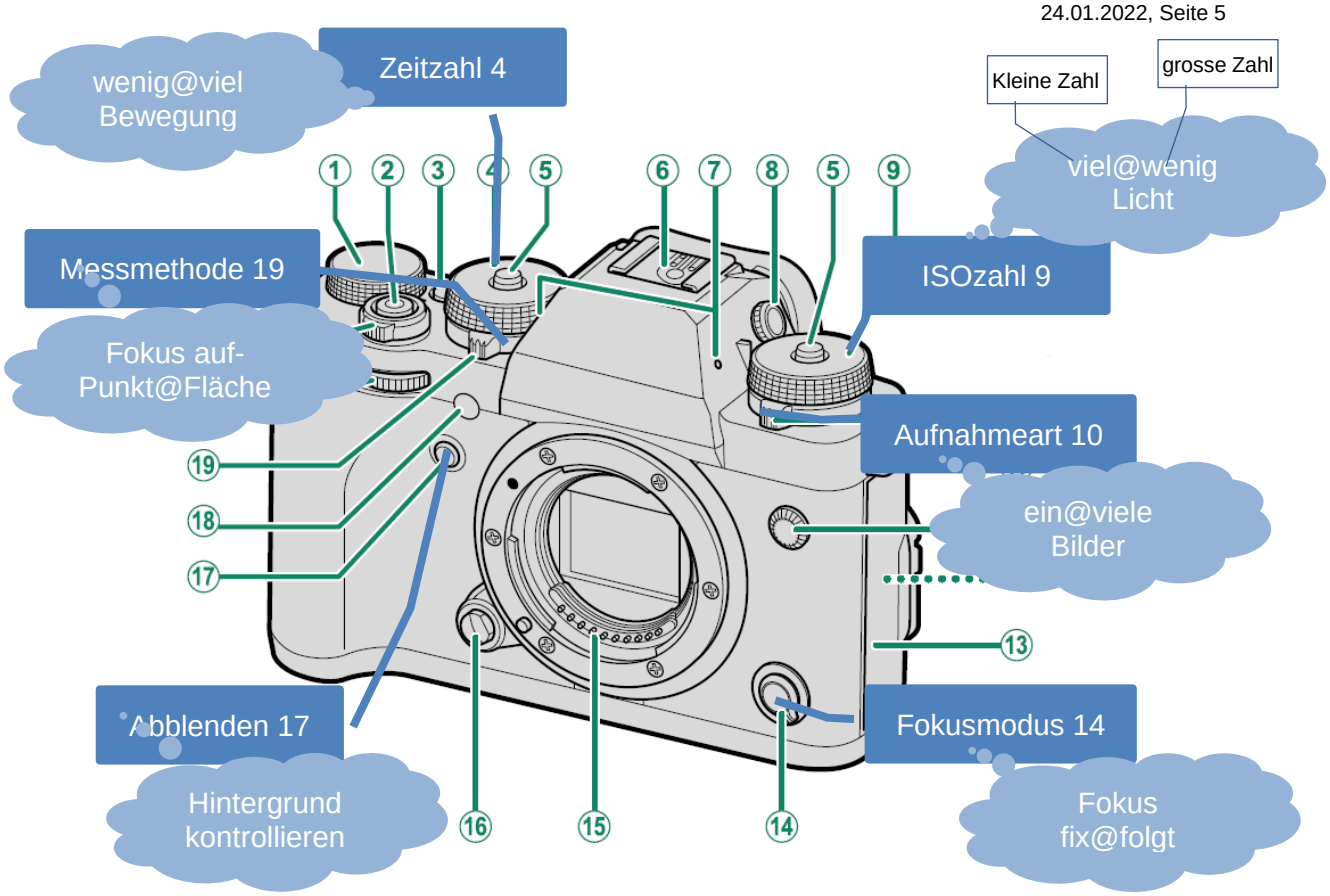
wenig@viel Bewegung
Zeitzahl 4
Kleine Zahl
grosse Zahl
viel@wenig Licht
Messmethode 19
ISOzahl 9
Fokus auf-Punkt@Fläche
Aufnahmeart 10
ein@viele Bilder
Abblenden 17
Fokusmodus 14
Hintergrund kontrollieren
Fokus fix@folgt
1 2 3 4 5 6 7 8 5 9
13 14 15 16 17 18 19

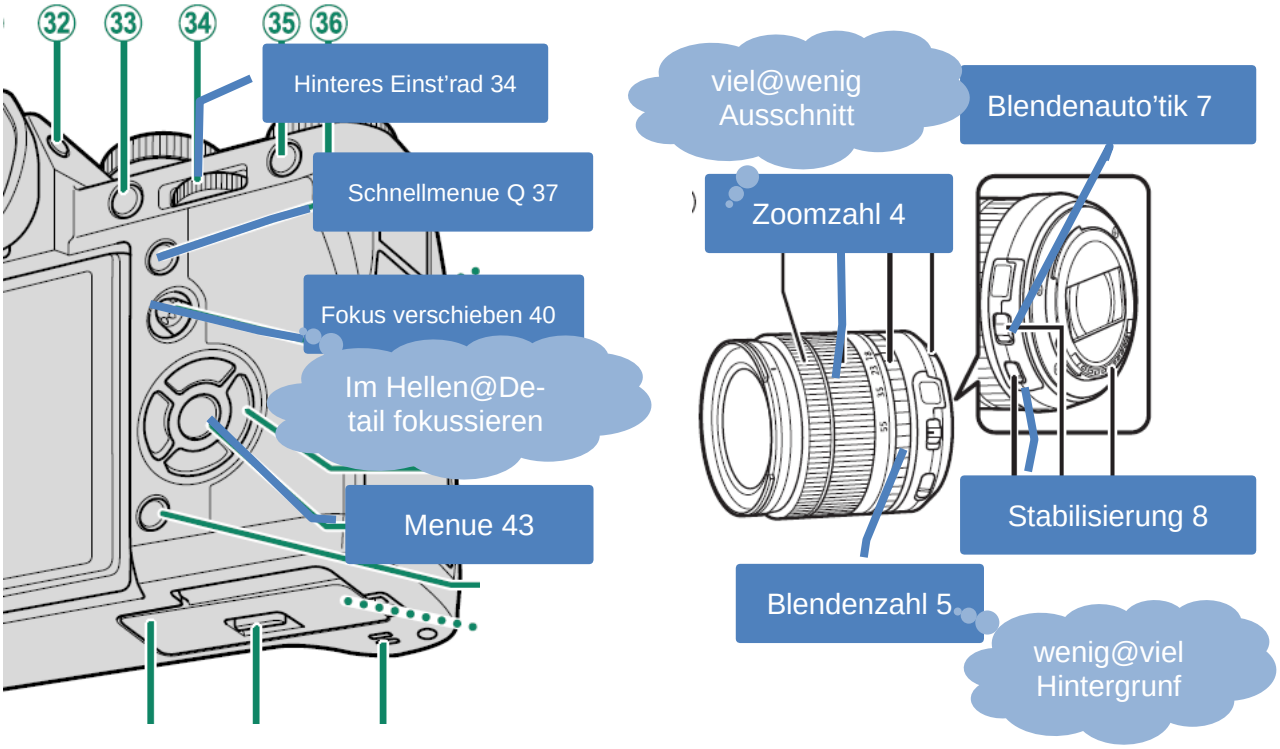
32 33 34 35 36
Hinteres Einst'rad 34
Schnellmenue Q 37
Fokus verschieben 40
Im Hellen@De-tail fokussieren
Menue 43
viel@wenig Ausschnitt
Blendenauto'tik 7
Zoomzahl 4
Stabilisierung 8
Blendenzahl 5
wenig@viel Hintergrunf